REMFORM® II™ ファスナー
(プラスチック用)

REMFORM® II™ ファスナー

プラスチックの現在及び未来の過酷な用途のために設計されています。

REMFORM® II™ ファスナーは独自のねじ山形状をもったスレッドフォーミングファスナーで、現在使用されている広範囲なプラスチック素材で優れた性能を発揮しています。その左右非対称のねじ山形状は半径方向応力を最小にしボス部の破壊リスクを減少させます。又、狭角となっているねじ先端もプラスチック製相手材への応力を減少させます。

Leaders in Lowering the Cost of Assembly

2013年10月改訂版

REMFORM® II™ ファスナー（プラスチック用）

補聴器

ドアハンドル

ミキサー

掃除機

上の写真はREMFORM® II™ ファスナーに適した代表的な用途の一部です。

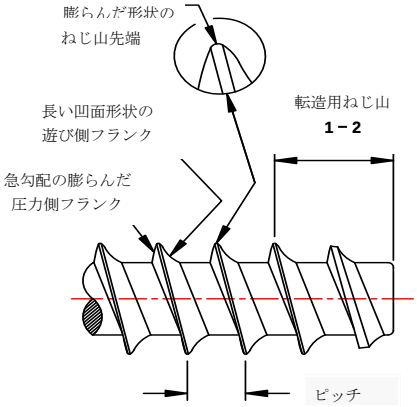

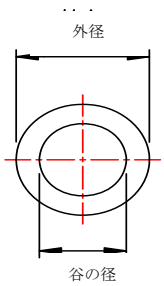

メートルサイズ

呼び径	ピッチ	外径		谷の径
		最大	最小	最小
1.0	0.55	1.07	1.00	0.64
1.2	0.65	1.27	1.20	0.77
1.4	0.75	1.47	1.40	0.89
1.6	0.85	1.70	1.60	1.02
1.8	0.85	1.90	1.80	1.15
2.0	1.00	2.10	2.00	1.17
2.2	1.05	2.30	2.20	1.29
2.5	1.15	2.60	2.50	1.48
3.0	1.35	3.10	3.00	1.90
3.5	1.55	3.60	3.50	2.22
4.0	1.75	4.10	4.00	2.55
4.5	2.00	4.60	4.50	2.87
5.0	2.25	5.15	5.00	3.19
6.0	2.65	6.15	6.00	3.84
7.0	3.10	7.15	7.00	4.48
8.0	3.50	8.15	8.00	5.11
9.0	4.00	9.15	9.00	5.74
10.0	4.50	10.15	10.00	6.37

単位：mm

インチサイズ

呼び径	ピッチ IPI	外径		谷の径
		最大	最小	最小
2	20	0.088	0.084	0.049
4	18	0.114	0.110	0.067
6	16	0.139	0.135	0.085
8	15	0.167	0.161	0.101
10	13	0.193	0.187	0.123
12	11	0.218	0.212	0.144
1/4	10	0.253	0.247	0.157
5/16	8	0.316	0.309	0.195

単位：インチ

REMFORM® II™ ファスナー（プラスチック用）

推 奨 下 穴 径

プラスチックの種類	H 下穴径の指標 X 呼び径.
PP	0.75
PE	0.75
PA (Nylon 6 / 6.6)	0.75
ABS / PC Blend	0.75
ASA	0.75
ABS	0.75
PVC (rigid)	0.80
SAN	0.80
PS	0.80
PBT	0.80
PET	0.80
PC	0.80
PPO	0.80
PET 30% GF	0.80
PC 30% GF	0.82
PPO 30% GF	0.82
PA 6 30%GF	0.85
PBT 30% GF	0.85

推 奨 ボ ス 形 状

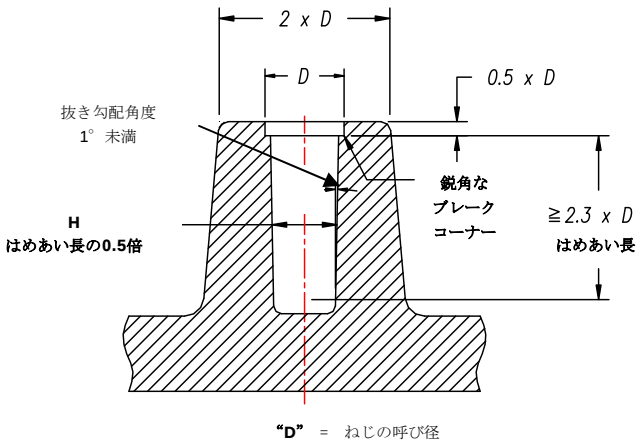

プラスチック用の推奨下穴径は、右欄の指標にねじの呼び径を掛けて導き出されます。この結果得られる推奨下穴径は、アプリケーションの締付け仕様を決定する為の試験に於いて、下穴径の初期設定値として使用されます。

半径方向応力の減少

REMFORM® II™ ファスナーのねじ山の膨らんだ先端部は鋭角なエッジ部分を減らし、その結果プラスチック素材にめねじを転造する際に発生する半径方向応力を減少させます。

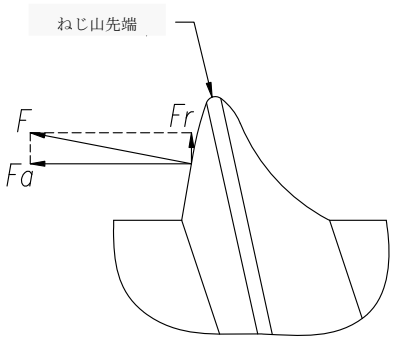

ファスナーを締め込む場合、右図の**F**で示しているほぼ全ての軸締付け荷重は、おねじの圧力側フランクとめねじ側フランクに於いて反対方向に働きます。急勾配の圧力側フランクは、締付け荷重(**F**)の殆どを軸方向へ伝達し(**Fa**)、ボスを破壊する半径方向応力(**Fr**)を最小限にします。**Fa**で示す軸力は半径方向応力**Fr**より4.5倍以上大きくなっています。

Unique Radius Flank™ のねじ山形状

REMFORM® II™ ファスナーは右図にあるように Unique Radius Flank™ という左右非対称なねじ山形状を使用しています。右図右側の転造用ねじ山フランクは相手材へのめねじ転造に最も影響があり、その形状により効率的な材料の移動や流れを促進します。右図左側の圧力側フランクは、引張荷重あるいはトルクによって発生する引き抜き力を防ぐように設計されています。急勾配の圧力側フランクは引き抜きを防ぎ軸力を効果的に発生させるように微妙な膨らみがあります。又、材料との接触が強固となる為、めねじ剪断リスクを大幅に減少させます。ねじれ強さが大きいREMFORM® II™ ファスナーはおねじ破断が望ましいアプリケーションに於いて大きな破壊トルクを発生します。この独特のねじ山とその鋭角なねじ先端が相手材の材料を効果的に移動させ、最小限のエネルギーでめねじを形成します。又、そのねじ山先端は、プラスチックに於いて半径方向応力を減少させつつ、その膨らみを利用してよりよいめねじを形成します。

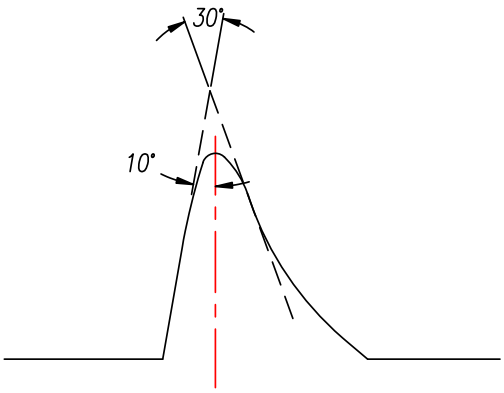

REMFORM® II™ の左右非対称な Unique Radius Flank™ のねじ山形状は、30°の左右対称ねじ山の製造上の難しさを排除し、しかもめねじのねじ山転造時に於ける半径方向応力を減少させるという長所を持っています。

免責事項

当カタログ中に示されている数値はガイダンスのみであって、それらの使用と信頼性は、目的如何に拘わらず使用者の自己責任となります。REMINC/CONTI はその使用の結果発生するいかなる損失、クレーム、損害について何ら責任を負うところではありません。貴社の特定の用途に関するデーターについては、当社のアプリケーションエンジニア又は認定メーカーの当該部署にお尋ね下さい。

技術支援

当カタログは、REMFORM® II™ファスナーがコスト削減の可能性を達成する為に必要な基本情報を含んでいます。

更なる技術支援及び認定メーカーのリストについては、当社ウェブサイト www.remform.com をご参照頂くか、あるいはREMINC又はCONTIへお問い合わせ下さい・

純正製品をご指定下さい

REMINC/CONTIの設計･技術･品質、性能及び信頼性に基づく純正製品をご指定下さい。当社の厳しい規格を満たすのは純正製品のみです。

特許及び商標は世界中で認可又は申請中です。

CONTI Fasteners AG
Albisstrasse 15, 6340 Baar (ZG) Switzerland
Tel: +41 (0)41/761 58 22 Fax: +41 (0)41/761 3018
www.taptite.com
Email: conti@contifasteners.ch

Research Engineering & Manufacturing Inc.
55 Hammarlund Way, Tech II, Middletown, RI USA 02842
Tel: +1-401-841-8880 Fax: +1-401-841-5008
www.taptite.com
Email: reminc@reminc.net